EXIT Spot A2C

Presa multifunzione Ø60 mm con USB per ricarica e trasferimento dati

- Include: 1x presa di corrente (DE/FR), 1x USB-A + 1x USB-C per ricarica + 1x USB-C per trasferimento dati
- La presa USB-C per trasferimento dati può diventare un'unità di ricarica aggiuntiva se collegata ad un trasformatore esterno
- La gamma di funzioni può essere estesa con la ricarica wireless tramite l'accessorio WLC Spot A2C







Dettagli

Foro d'installazione	Ø60 mm
Per piani spessore	≤50 mm
Lunghezza cavo di alimentazione	1,5 m
Potenza elettrica max.	3680 W
Voltaggio operativo	230 V
Amperaggio operativo	16 A
Potenza max.: USB-A	18 W
Potenza max.: USB-C	30 W
Potenza max.: USB-A+C	15 W

Disegni tecnici

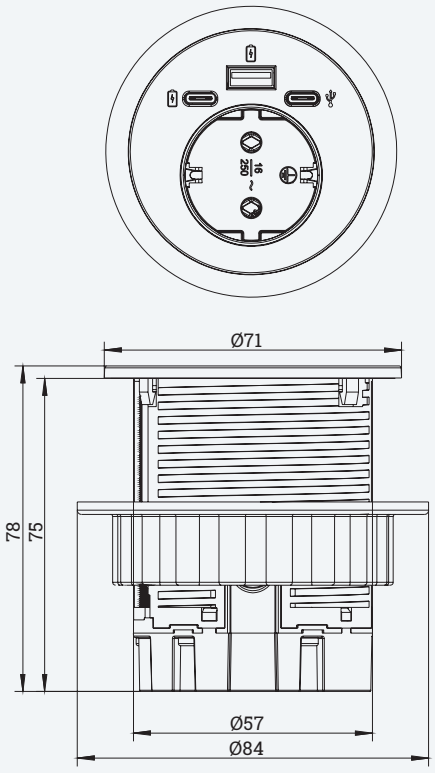

Nome articolo	Descrizione	Foro d'installazione	USB-A	USB-C	Presa/Spina	Colore	Item No.
EXIT Spot A2C	Presa multifunzione	Ø60 mm	1x ricrica	1x ricarica 1x trasferi-mento dati	1x DE	Nero	205 129869
						Bianco	205 129876
					1x FR	Nero	205 129855
						Bianco	205 129862

WLC Spot A2C

Caricatore wireless Ø80 mm per EXIT Spot A2C

- Accessorio opzionale per Exit Spot A2C
- Ricarica wireless sia in posizione di chiusura che di apertura
- Alimentazione direttamente da Exit Spot A2C tramite il cavo in dotazione







Dettagli

Foro d'installazione	Ø80 mm
Per piani spessore	≤50 mm
Cavo USB incluso	0,2 m
Ricarica wireless	5-15 W

Disegni tecnici

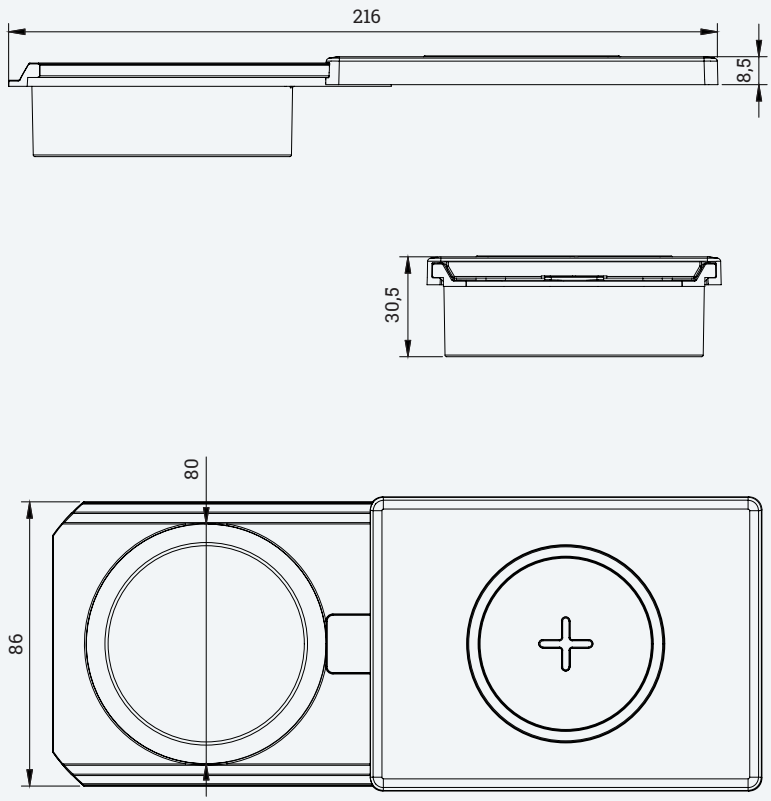

Nome articolo	Descrizione	Foro d'installazione	Colore	N. Articolo
WLC Spot A2C	Caricatore wireless per EXIT Spot A2C	Ø80 mm	Nero	205 134391
			Bianco	205 134398