FLEXIT RE 4

La canalina a 4 sezioni che segue il movimento

- Perfetta per tavoli regolabili in altezza
- 30 anelli per un'altezza massima di 1.285 mm
- Con 4 sezioni separate per la gestione ottimale dei cavi
- Adattabile anche a tavoli standard tramite la facile rimozione dei singoli anelli

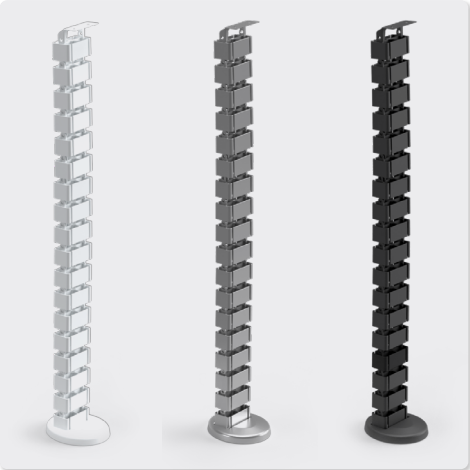

Disegni tecnici

Vista 3D / Laterale

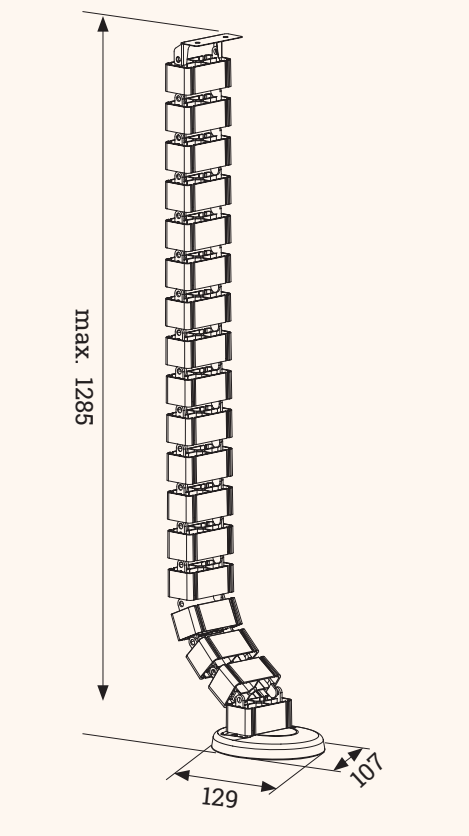

Vista 3D / Dettagli

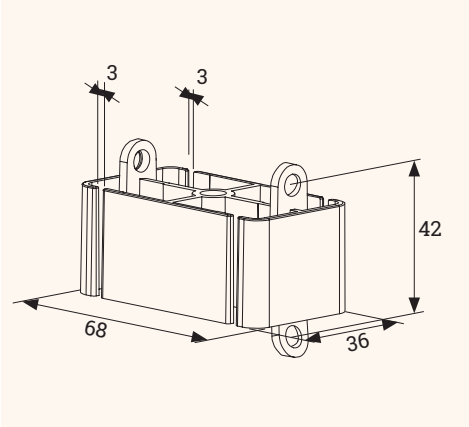

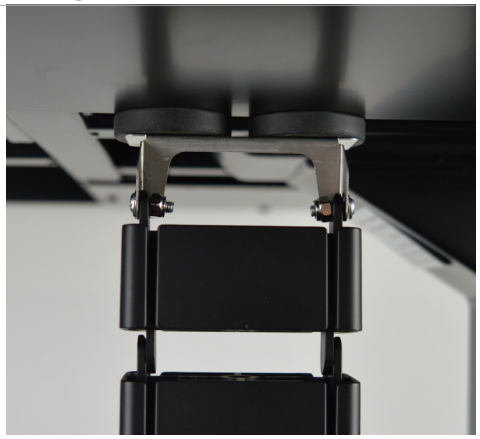

4 sezioni separate
Ideale per la gestione di diversi tipi di cavi

Sistema Easy Clip
Aumento/Riduzione dell'altezza in pochi secondi

Installazione semplice
Piastra con fori per il fissaggio sotto il piano del tavolo

Nome articolo	Descrizione	Colore	N. Articolo
FLEXIT RE 4	Canalina a 4 sezioni in plastica, verticale, altezza max. 1285mm, adatta a tavoli regolabili in altezza, completa di piastra di aggancio al piano, viti e piede	nero	203 124647
		alluminio	203 124633
		bianco	203 124640
FLEXIT M Magneti	Magnete rotondo con manico removibile, set 2 pz	nero	203 128476
		bianco	203 128483

BMB Beschläge Srl · Via Cagnola 35A · 20081 Abbiategrasso (MI) · +39 02 96846304 · info@bmb-beschlaege.it · www.bmb-beschlaege.it